Габаритный чертеж ГЧ

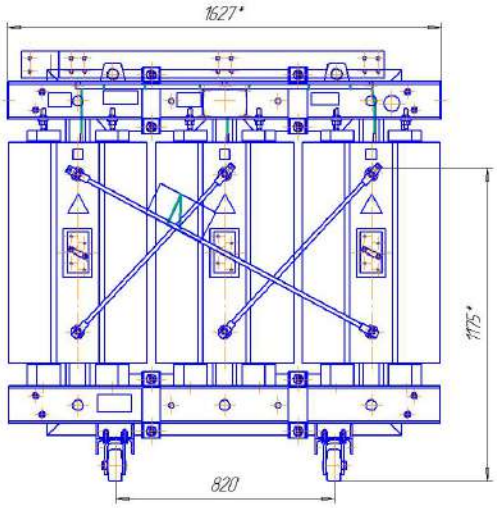

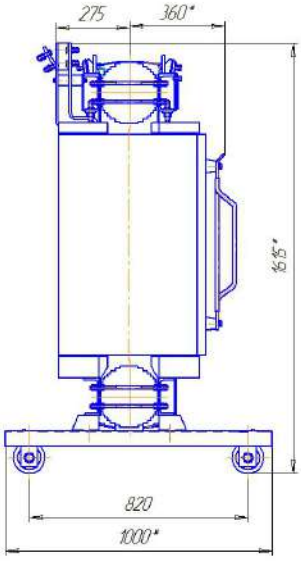

Каток

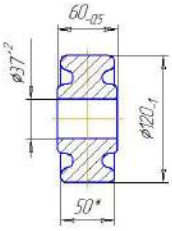

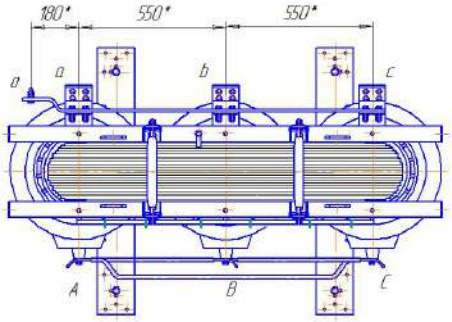

Шина НН (Al)

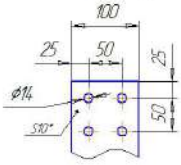

Характеристики	
I_0, %	0,4
Uк, %,	6
Pкх, Вт	2000
Pкз, Вт	9400

Изм.	Лист	№ докум.	Подп.	Дата	Габаритный чертеж ГЧ		
Разраб.		Калмыков			ТСЛ-1000/6,10-0,4 Д/Ун-11 У/Ун-0	Лит.	Масса 2560	Масштаб –
Пров.		Юсаи				Лист	Листов 1
Т.контр.		Чернов					
Н.контр.		Бенмазоров			Материал обмоток: алюминий	АО "КТЗ"	
Утв.		Юсаи					

Копировал

Формат А2

Перв. примен. | Справ. № | Подп. и дата | Инв. № дубл. | Взам. инв. № | Подп. и дата | Инв. № подл.